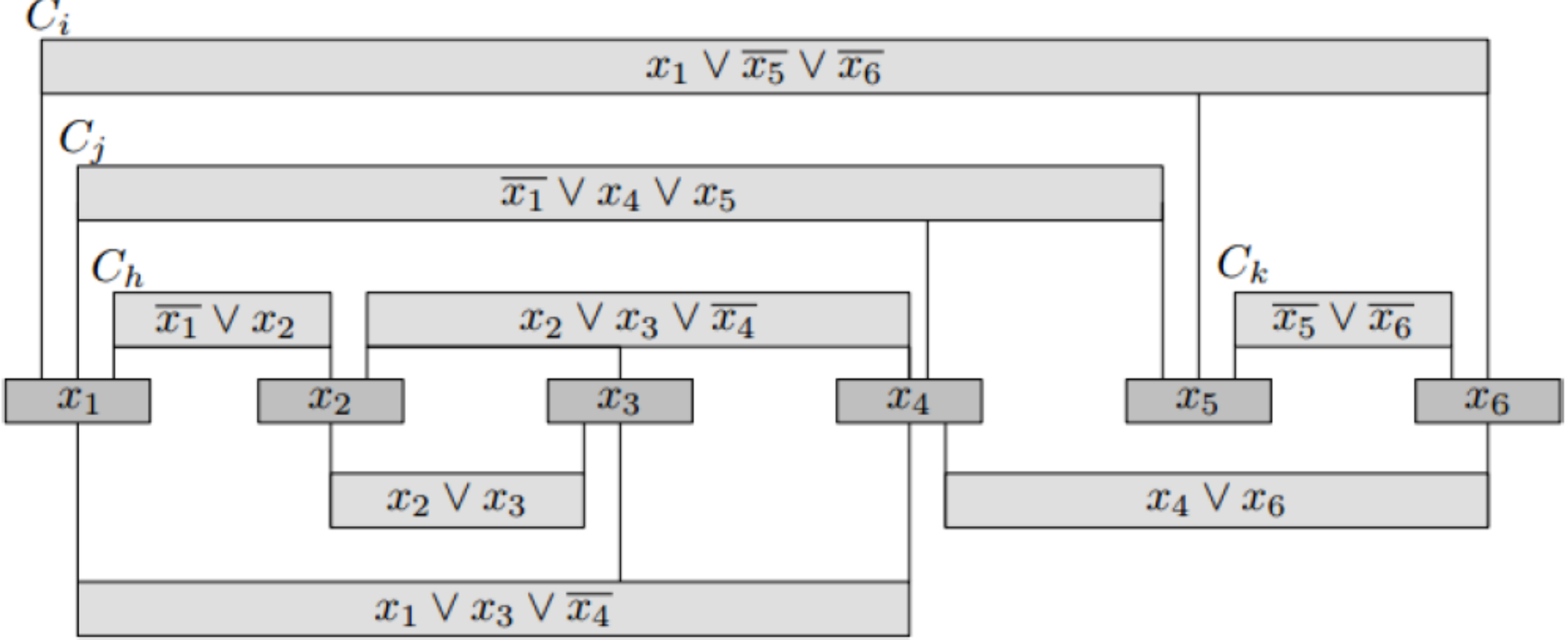
C_i
$x_1 \vee \overline{x_5} \vee \overline{x_6}$
C_j
$\overline{x_1} \vee x_4 \vee x_5$
C_h
$\overline{x_1} \vee x_2$
$x_2 \vee x_3 \vee \overline{x_4}$
C_k
$\overline{x_5} \vee \overline{x_6}$
x_1
x_2
x_3
x_4
x_5
x_6
$x_2 \vee x_3$
$x_4 \vee x_6$
$x_1 \vee x_3 \vee \overline{x_4}$

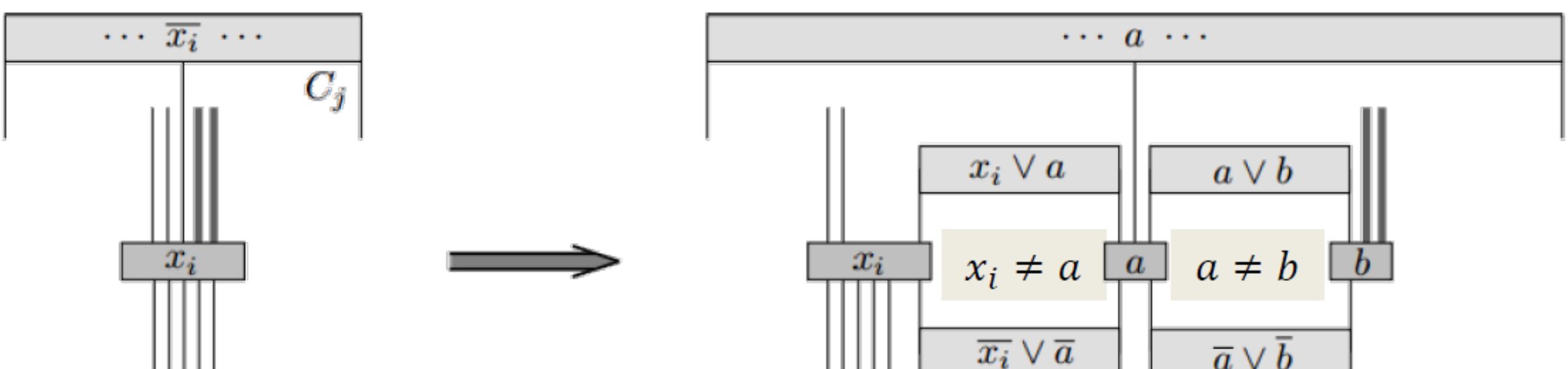
$\cdots\ \overline{x_i}\ \cdots$
C_j
x_i
$\cdots\ a\ \cdots$
$x_i \vee a$
$a \vee b$
x_i
$x_i \neq a$
a
$a \neq b$
b
$\overline{x_i} \vee \overline{a}$
$\overline{a} \vee \overline{b}$