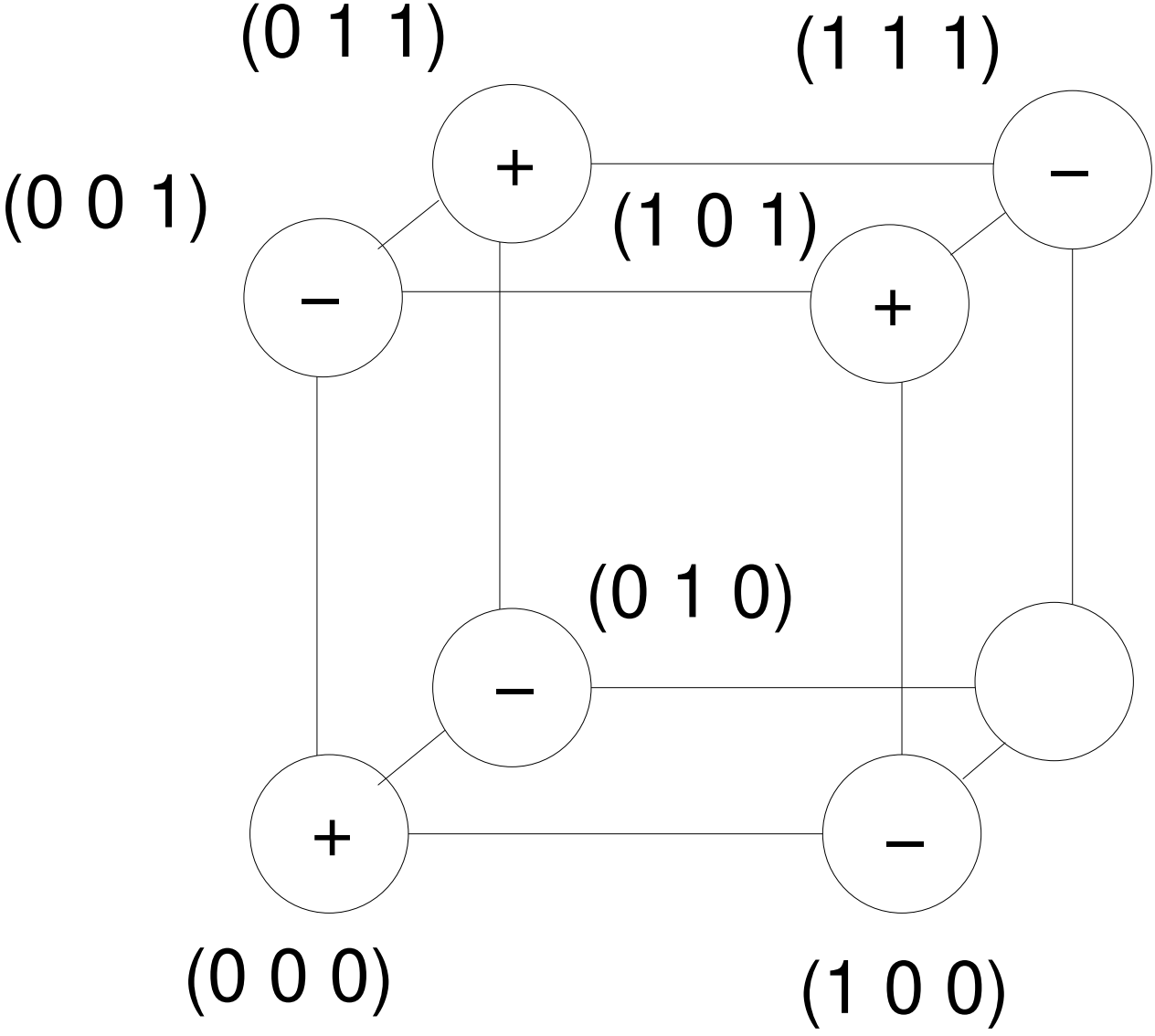
(0 1 1)
(1 1 1)
(0 0 1)
(1 0 1)
(0 1 0)
(0 0 0)
(1 0 0)
+
−
−
+
−
+
−